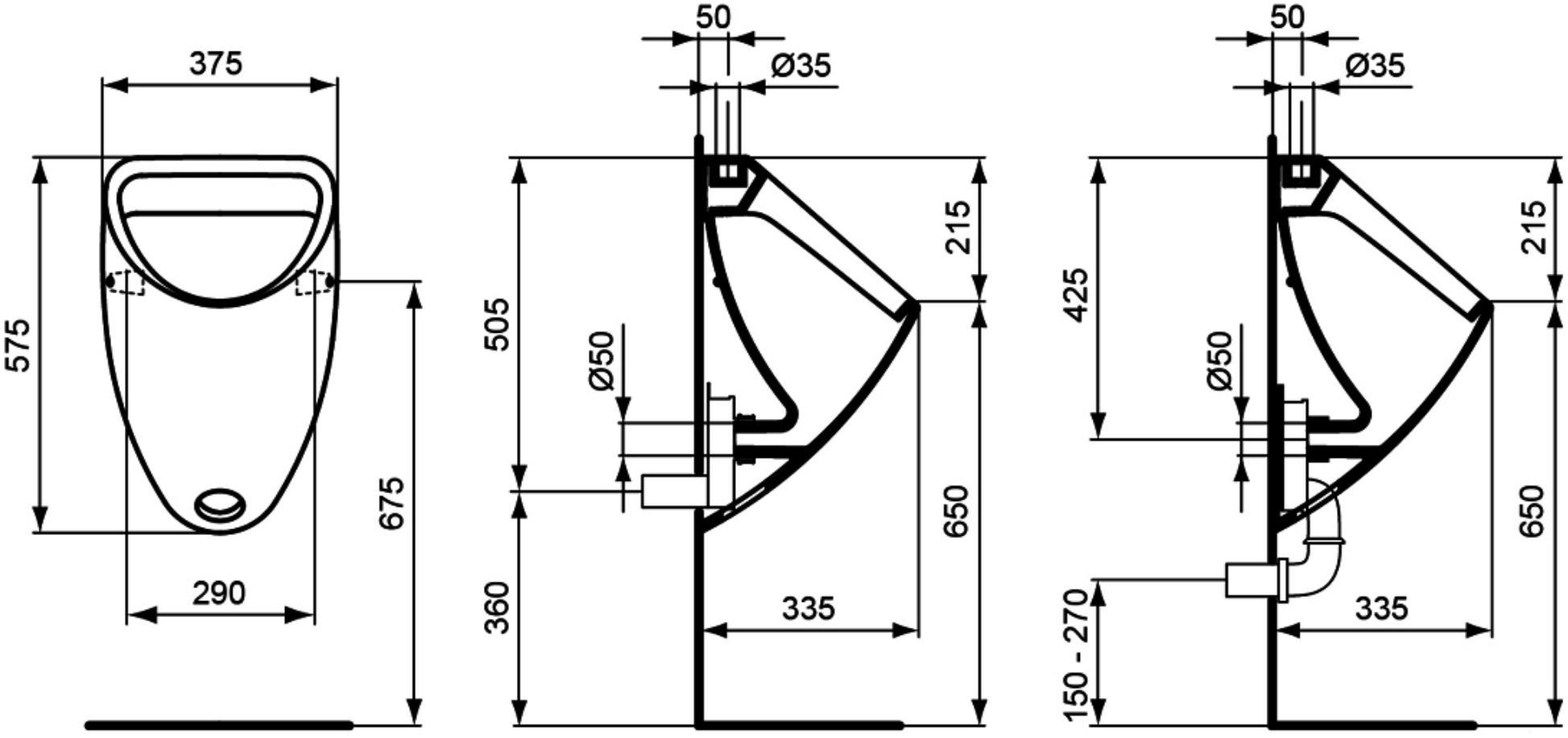
375
575
675
290
50
Ø35
505
215
Ø50
650
360
335
50
Ø35
425
215
Ø50
650
150 - 270
335